Montageanleitung 58834

737...

(GB) Mounting Instructions
(F) Notice de Montage
(E) Instrucciones de Montaje
(I) Instruzione per l'Installazione
(P) Instrucoes de montagem
(NL) Montage Voorschrift
(DK) Monteringsvejledning
(S) Montageanvisning
(FIN) Asennusohje
(N) Montasjeveiledning

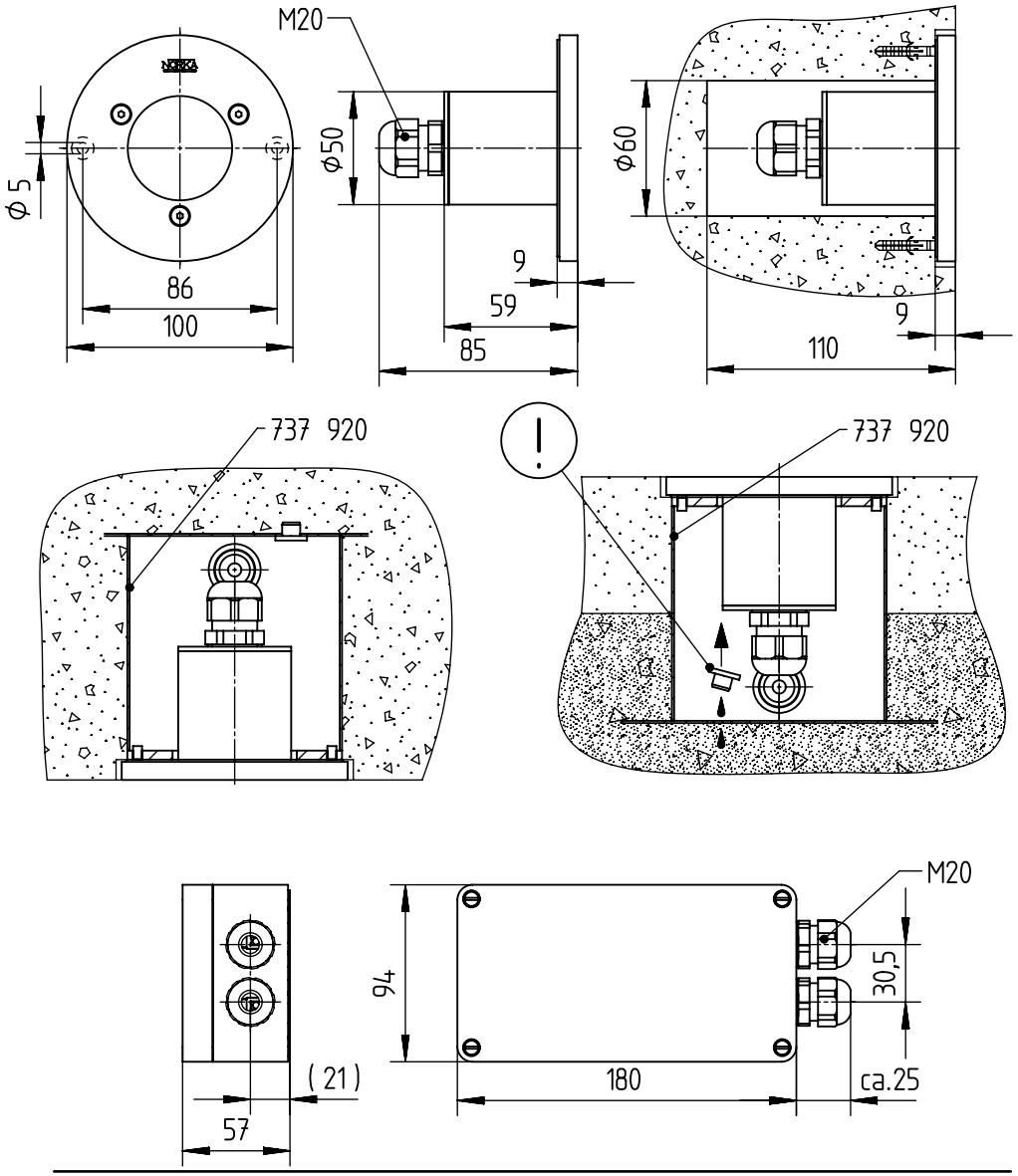

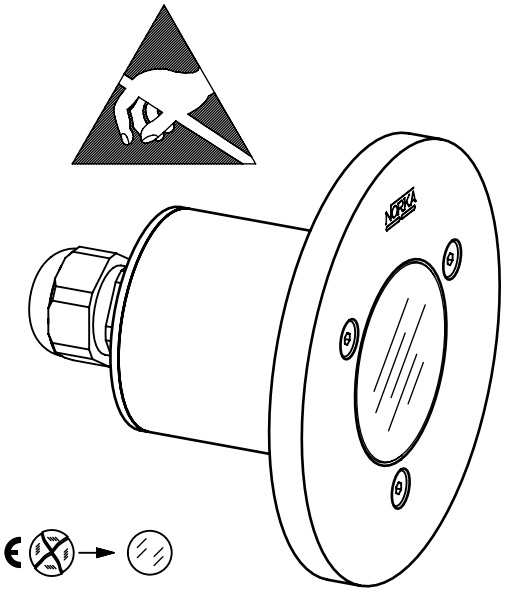

IP 68, 20m
LED P= 3,6W, 350mA

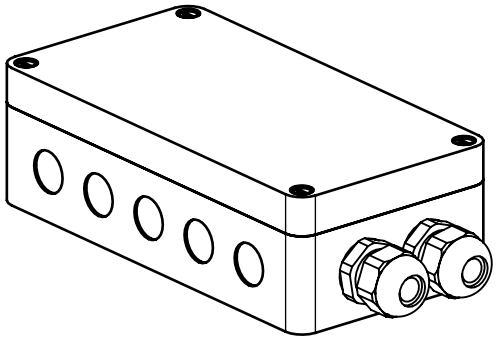

IP 65
prim.: 230/240V 0,50,60 Hz
sec.: max. 10W, 350mA

91-12-000177-01A / 58834 / 02/2009 Technische Änderungen vorbehalten We reserve the right to make technical changes without notice

NORKA

NORDDEUTSCHE KUNSTSTOFF-
UND ELEKTRO-GESELLSCHAFT
STÄCKER MBH & CO. KG

Lichttechnische Spezialfabrik

Sportallee 8
D-22335 Hamburg

Postfach 630263
D-22312 Hamburg

Tel.: +49 40 513009-0
Fax: +49 40 513009-28

www.norka.de
info@norka.de

NORKA

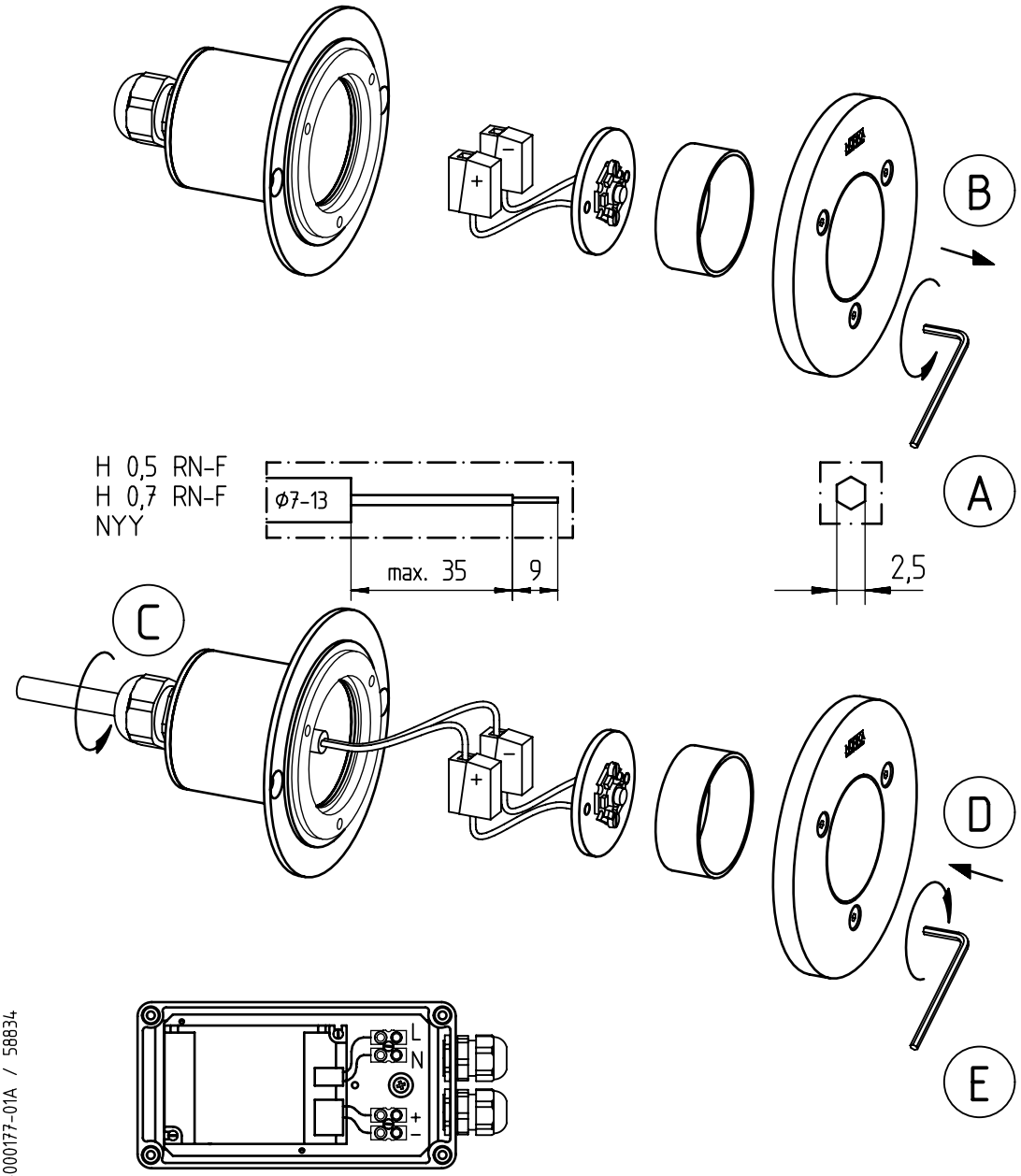

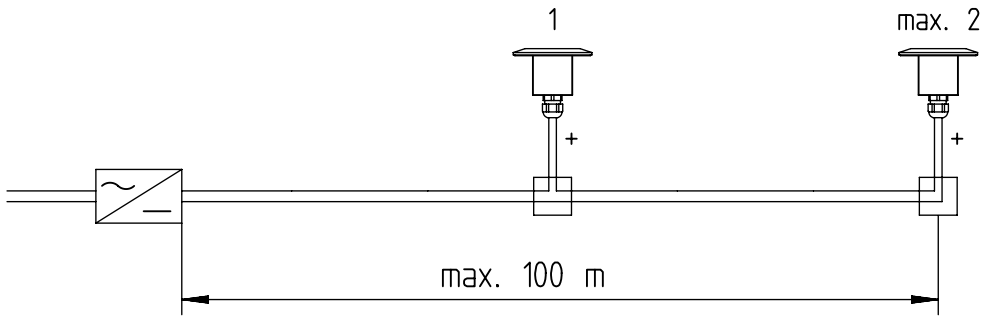

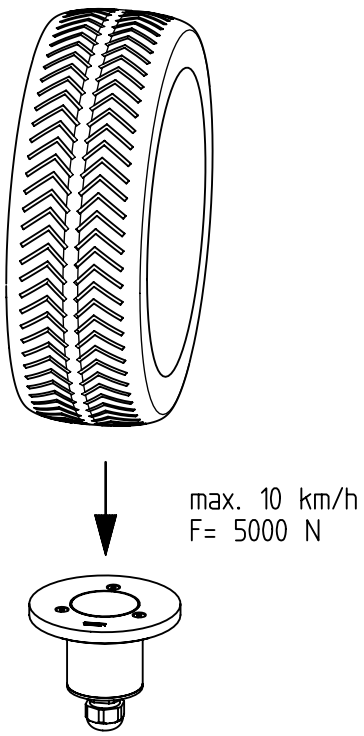

91-12-000177-01A / 58834

NORKA

NORKA